SRS Industrieofenbau GmbH & Co. KG
Alte Pumpe 5
29410 Salzwedel
Tel.: + 49 3901 30885 0
Fax: + 49 3901 30885 81
www.srs-industrieofenbau.de

SRS Industrieofenbau

Ofenmanipulator

Technische Daten:

Chargenabmessung: 500 x 500 x 250 mm
Chargengewicht: 50 kg
Hub x-Achse: 2500 mm
Hub z-Achse: 600 mm

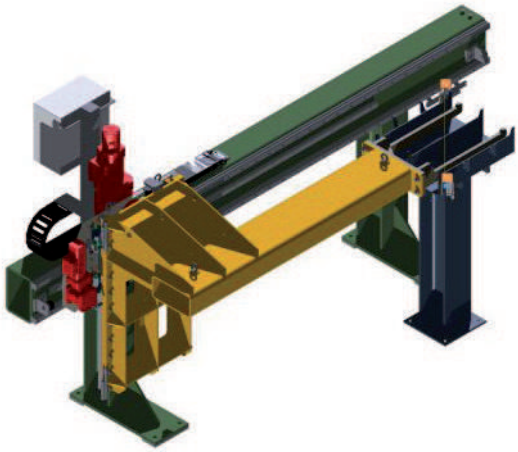

Härteprüfmanipulator

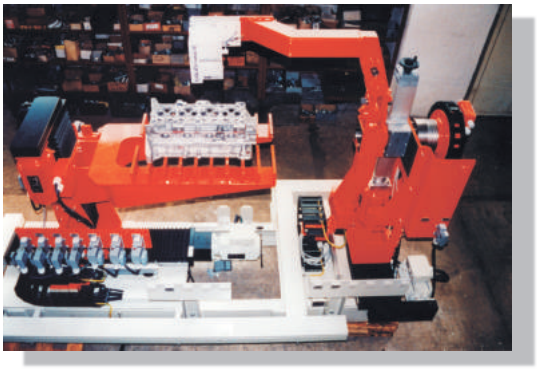

Beladeroboter

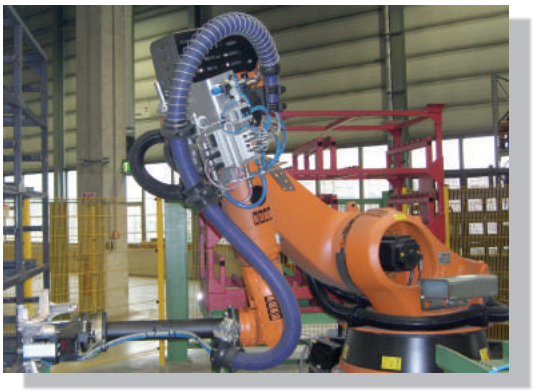

Querverfahrwagen

Technische Daten:

Chargenabmessung: 1200 x 1700 x 250 mm
Chargengewicht: 500 kg
zwei separat angetriebene Rollengänge
mit Ausrichteinheit

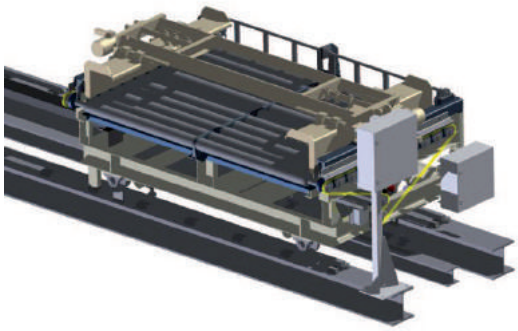

Hubkettenförderer

Technische Daten:

Chargenabmessung: 1200 x 1700 x 250 mm
Chargengewicht: 500 kg
10-strängiger Kettenförderer
drei integrierten Rollengänge
mit Ausrichteinheit und Vereinzelung

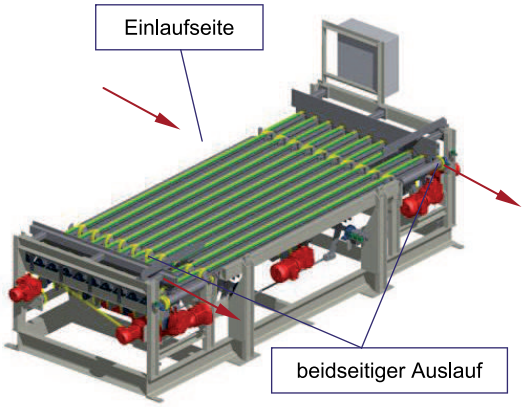

SCHORISCH Magis GmbH
Schulstraße 7c
19357 Karstädt
Tel.: + 49 38797 743 30
Fax: + 49 38797 743 33
www.schorischmagis.de

SCHORISCH Magis
vielfältig und leistungsstark

SRS Industrieofenbau GmbH & Co. KG
Alte Pumpe 5
29410 Salzwedel
Tel.: + 49 3901 30885 0
Fax: + 49 3901 30885 81
www.srs-industrieofenbau.de

SRS Industrieofenbau

Rollengang mit Kettenförderer

Technische Daten:

Chargenabmessung: 300 x 250 x 100 mm
Chargengewicht: 40 kg
optional mit Portal

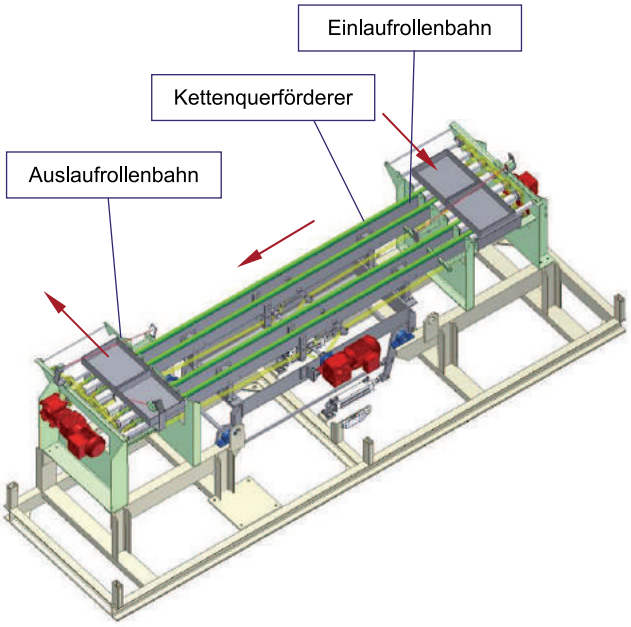

Höhenförderer

Technische Daten:

Chargenabmessung: 500 x 500 x 200 mm
Chargengewicht: 50 kg
Hub z-Achse: 4500 mm

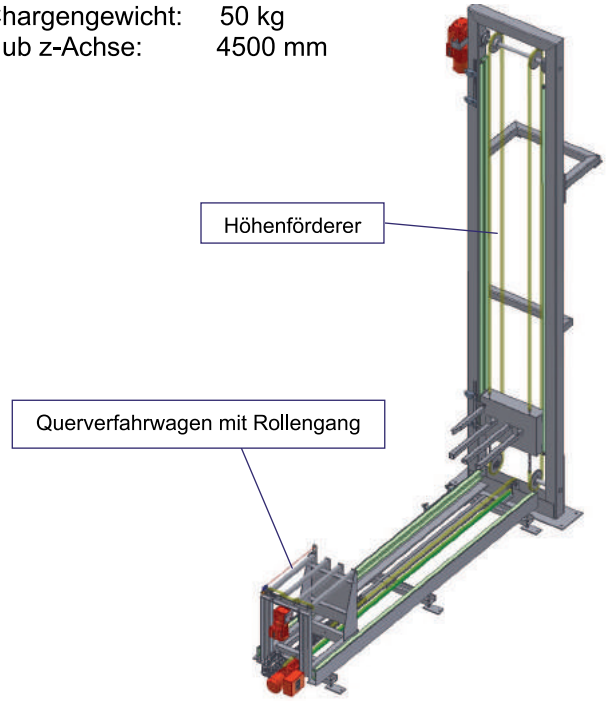

Beladekettenförderer

Technische Daten:

Chargenabmessung: 2000 x 200 x 1000 mm
Chargengewicht: 2000 kg

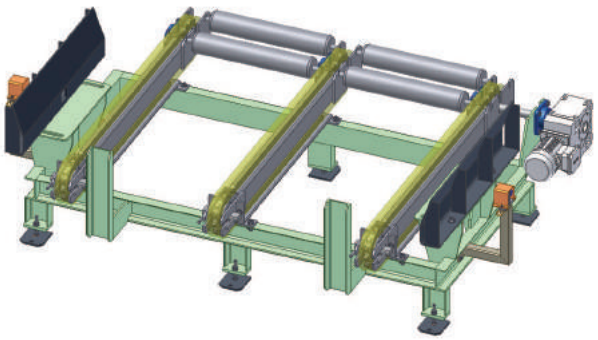

Durchstoßförderer

Technische Daten:

Chargenabmessung: 650 x 650 x 650 mm
Chargengewicht: 400 kg

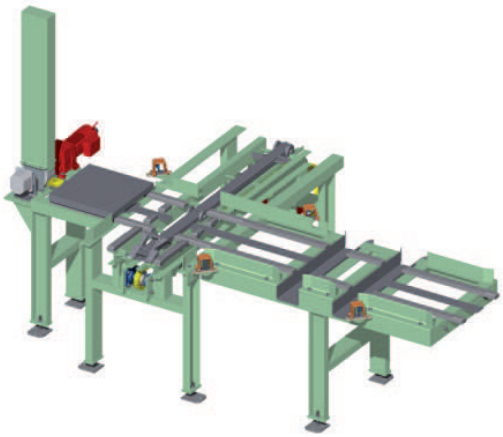

SCHORISCH Magis GmbH
Schulstraße 7c
19357 Karstädt
Tel.: + 49 38797 743 30
Fax: + 49 38797 743 33
www.schorischmagis.de

SCHORISCH Magis
vielfältig und leistungsstark